UNITECH

デジタルハイビジョン液晶テレビ
外付けHDD録画機能対応

LCH2418S 24v

基本機能充実のベーシックハイビジョンモデル

地上デジタル・BS/CSデジタルチューナー搭載(外付けHDD留守録対応)
直下型LEDバックライト・ARC対応・CEC連動
基本をおさえた入出力端子
HDMI入力端子×2、コンポジット入力端子×1、光音声デジタル出力端子×1、
LAN端子(双方向データ放送用)
見やすい電子番組表(EPG)

外付けHDD録画対応 デジタルハイビジョン液晶テレビ

LCH2418S 24V

平成26年度改正新基準

JAN:4560386032157

達成率	年間消費電力量
123%	43.7kWh/年

●外形寸法（スタンド含む）：幅 550.6mm× 高さ 361.0mm× 奥行き 159.2mm
●質量（スタンド含む）：約 2.5Kg
●消費電力：45W (待機時：0.5W)

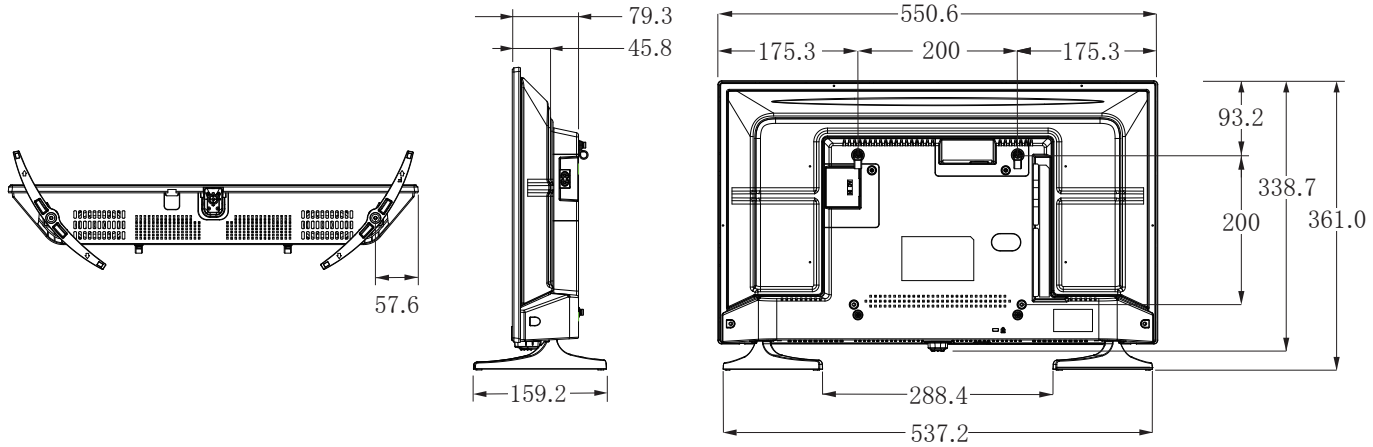

主な仕様

型名		LCH2418S
種類		24V 地上 BS/CSデジタルハイビジョン液晶テレビ
液晶パネル	駆動方法	VA
	画素数(水平×垂直)	1366 × 768
	応答速度	8.5ms(G to G)
	視野角	左右178°／上下178°（標準値）
	輝度	230cd/㎡（最大値）
	コントラスト比	3000：1
電源		AC100V 50/60Hz 共有
定格消費電力量		45W
待機時消費電力		0.5W
年間消費電力量		43.7KWh／年
音声出力		3W＋3W
受信チャンネル		地上デジタル:UHF（13～62ch）・CATVパススルー（VHF、UHF）対応 BSデジタル:BS000～BS999、110度CSデジタル:CS000～CS999
入力・出力端子	AV入力×1	映像：1V(p-p)、75Ω、負同期 音声：500mV(rms)、22kΩ以上(インピーダンス)
	USB×2	録画用外付けHDD用×2
	HDMI入力×2	HDMI 対応入力解像度：480i、480p、720/60p、1080/60i、 1080/24p、1080/30p、1080/60p
	LAN端子	双方向データ放送用
HDD録画機能		番組表からの録画予約可能(最大録画予約件数 64) 最大録画番組数 3000 (最大4TB までの外付け HDD 対応) 日時指定予約機能、保護機能、放送時間連動機能、レジューム再生、 追っかけ再生、頭出し再生、ワンタッチスキップ機能、HDD省エネ設定機能
その他の機能		電子番組表(EPG)対応：7チャンネル6時間分表示、8日分受信、 視聴予約可能、双方向データ放送(BML)対応
使用条件		使用周囲温度：0℃～40℃、使用周囲湿度：20%～80%(結露のないこと)
外形寸法	幅	550.6mm
	高さ(スタンド含む)	329.5mm(361.0mm)
	奥行き(スタンド含む)	79.3mm(159.2mm)
本体質量		2.5kg
梱包重量		3.5kg
付属品		スタンド2個、スタンド取付ネジ2本、電源ケーブル1本、AVケーブル1本、 B-CASカード紛失防止ホルダー 1個、リモコン1個、単4形乾電池2個、 miniB-CASカード1枚、取扱説明書1部

リモコン型番
RC-013

◆リモコン（RC-013）

電源	DC 3V(単4形乾電池×2)
質量	100g(乾電池を含まない)
リモコン操作距離	約5m(ただし直進)

＊製品仕様は予告なく変更されることがあります。

年間消費電力とは：省エネルギー法に基づいて型サイズや受信機の種類別の算定式により、一般家庭での平均視聴時間を基準に算出した、1年間に使用する電力量です。
このテレビをご使用できるのは、日本国内のみで外国では使用できません。

◆ 対応機器一覧

本機に接続できる外付けUSBハードディスクは以下の社製を推奨しております。各ホームページの情報もご確認ください。

アイ・オー・データ社製
バッファロー社製

安全に関するご注意

●正しく安全にお使いいただくために、ご使用前に必ず「取扱説明書」の「安全上のご注意」をよくお読みください。
●水、湿気、湯気、ほこり、油煙等の多い場所に設置しないでください。 火災、感電、故障の原因になることがあります。

開発・販売元
株式会社 ユニテク
本社 〒178-0063 東京都練馬区東大泉2-6-7
http://untcad.co.jp/
液晶TV ユニテク 検索
お客様相談窓口:03-5387-1342

お買い求めは、信頼とサービスの行き届いた当店で

●このカタログの内容は、2023年2月現在のものです。●改良のために予告なく仕様や外観を変更することがあります。