UNITECH

外付けHDD録画機能対応液晶テレビ

LCH4018S

【デジタルフルハイビジョン】
LCH4018S 40v

【デジタルハイビジョン】
LCH3218S 32v

基本機能充実のベーシックモデル

地上デジタル・BS/CSデジタルチューナー搭載
【LCH4018S】外付けHDD裏番組録画対応／【LCH3218S】外付けHDD留守録対応

直下型LEDバックライト・ARC対応・CEC連動

基本をおさえた入出力端子

HDMI入力端子×2、コンポジット入力端子×1、光音声デジタル出力端子×1、
LAN端子（双方向データ放送用）

見やすい電子番組表（EPG）

外付けHDD録画機能対応液晶テレビ

【デジタルハイビジョン】

LCH3218S 32v

●外形寸法（スタンド含む）：幅731.7mm×高さ467.4mm×奥行き165.5mm
●質量（スタンド含む）：約3.6Kg
●消費電力：74W（待機時：0.5W）
JAN：4560386032119
平成26年度改正新基準

達成率	年間消費電力量
101%	68.9kWh/年

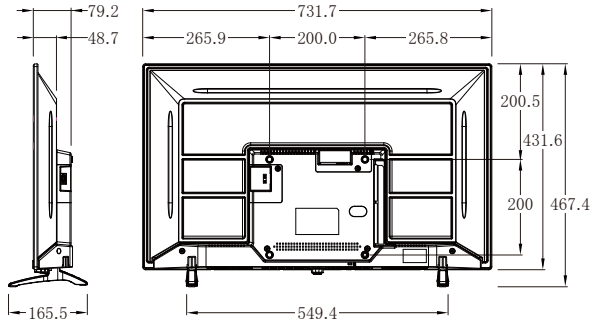

【デジタルフルハイビジョン】

LCH4018S 40v

●外形寸法（スタンド含む）：幅908.6mm×高さ554mm×奥行き204.5mm
●質量（スタンド含む）：約5.0Kg
●消費電力：74W（待機時：0.5W）
JAN：4560386032126
平成26年度改正新基準

達成率	年間消費電力量
191%	72.2kWh/年

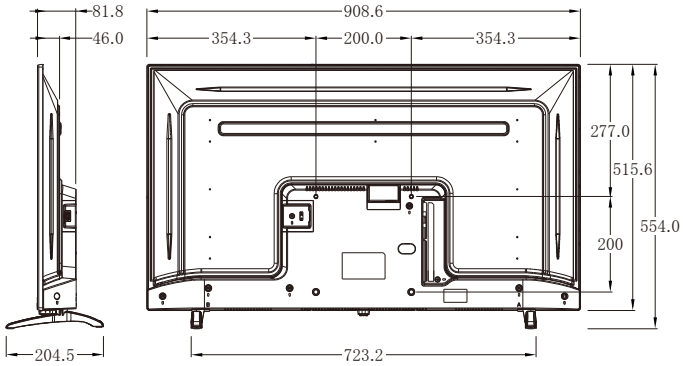

主な仕様

型名		LCH3218S	LCH4018S
種類		32V 地上 BS/CS デジタルハイビジョン液晶テレビ	40V 地上 BS/CS デジタルフルハイビジョン液晶テレビ
液晶パネル	駆動方法	VA	
	画素数(水平×垂直)	1366 × 768	1920 × 1080
	応答速度	8.5ms(G to G)	9.5ms(G to G)
	視野角	左右178°／上下178°（標準値）	
	輝度	230cd/㎡（最大値）	
	コントラスト比	3000：1	5000：1
電源		AC100V 50/60Hz 共有	
定格消費電力量		74W	
待機時消費電力		0.5W	
年間消費電力量		68.9KWh／年	72.2KWh／年
音声出力		6W＋6W	8W＋8W
受信チャンネル		地上デジタル：UHF（13～62ch）・CATVパススルー（VHF、UHF）対応 BSデジタル：BS000～BS999、110度CSデジタル：CS000～CS999	
入力・出力端子	AV入力×1	映像：1V(p-p)、75Ω、負同期 音声：500mV(rms)、22kΩ以上(インピーダンス)	
	USB×2	録画用外付けHDD用×2	
	HDMI入力×2	HDMI 対応入力解像度：480i、480p、720/60p、1080/60i、1080/24p、1080/30p、1080/60p	
	LAN端子	双方向データ放送用	
HDD録画機能		番組表からの録画予約可能(最大録画予約件数 64) 最大録画番組件数 3000（最大4TBまでの外付けHDD対応） 日時指定予約機能、保護機能、放送時間連動機能、レジューム再生、追っかけ再生、頭出し再生、ワンタッチスキップ機能	
その他の機能		電子番組表(EPG)対応：7チャンネル6時間分表示、8日分受信、視聴予約可能、双方向データ放送(BML)対応	
使用条件		使用周囲温度：0℃～40℃、使用周囲湿度：20%～80%(結露のないこと)	
外形寸法	幅	731.7mm	908.6mm
	高さ(スタンド含む)	431.6mm(467.4mm)	515.6mm(554.0mm)
	奥行き(スタンド含む)	83mm(165.5mm)	81.8mm(204.5mm)
本体質量(スタンド含む)		3.6kg	5.0kg
梱包重量		5.1kg	7.5kg
付属品		スタンド2本、固定用ネジ2本、電源ケーブル1本、AVケーブル1本、B-CASカード紛失防止ホルダー 1個、リモコン1個、単4形乾電池2個、miniB-CASカード1枚、取扱説明書1部	

リモコン型番
RC-013

◆リモコン（RC-013）

電源	DC 3V(単4形乾電池×2)
質量	100g(乾電池を含まない)
リモコン操作距離	約5m(ただし直進)

＊製品仕様は予告なく変更されることがあります。

年間消費電力とは：省エネルギー法に基づいて型サイズや受信機の種類別の算定式により、一般家庭での平均視聴時間を基準に算出した、1年間に使用する電力量です。
このテレビをご使用できるのは、日本国内のみで外国では使用できません。

◆ 対応機器一覧

本機に接続できる外付けUSBハードディスクは以下の社製を推奨しております。各ホームページの情報もご確認ください。

アイ・オー・データ社製
バッファロー社製

安全に関するご注意	●正しく安全にお使いいただくために、ご使用前に必ず「取扱説明書」の「安全上のご注意」をよくお読みください。 ●水、湿気、湯気、ほこり、油煙等の多い場所に設置しないでください。　火災、感電、故障の原因になることがあります。

開発・販売元
株式会社 ユニテク
本社　〒178-0063　東京都練馬区東大泉2-6-7
http://untcad.co.jp/
液晶TV ユニテク　検索
お客様相談窓口：03-5387-1342

お買い求めは、信頼とサービスの行き届いた当店で

●このカタログの内容は、2022年9月現在のものです。●改良のために予告なく仕様や外観を変更することがあります。